article number 10-21915 pump F8B-903

Depco Home

Pump No. Pump Nr	Pumptype Pumptyp	Endcover Lock	Mark on endcover Märkes på lock
10-21915-2	F8B-903	01-42422-1	F8B-903 + 10-21915-2 + monthly code

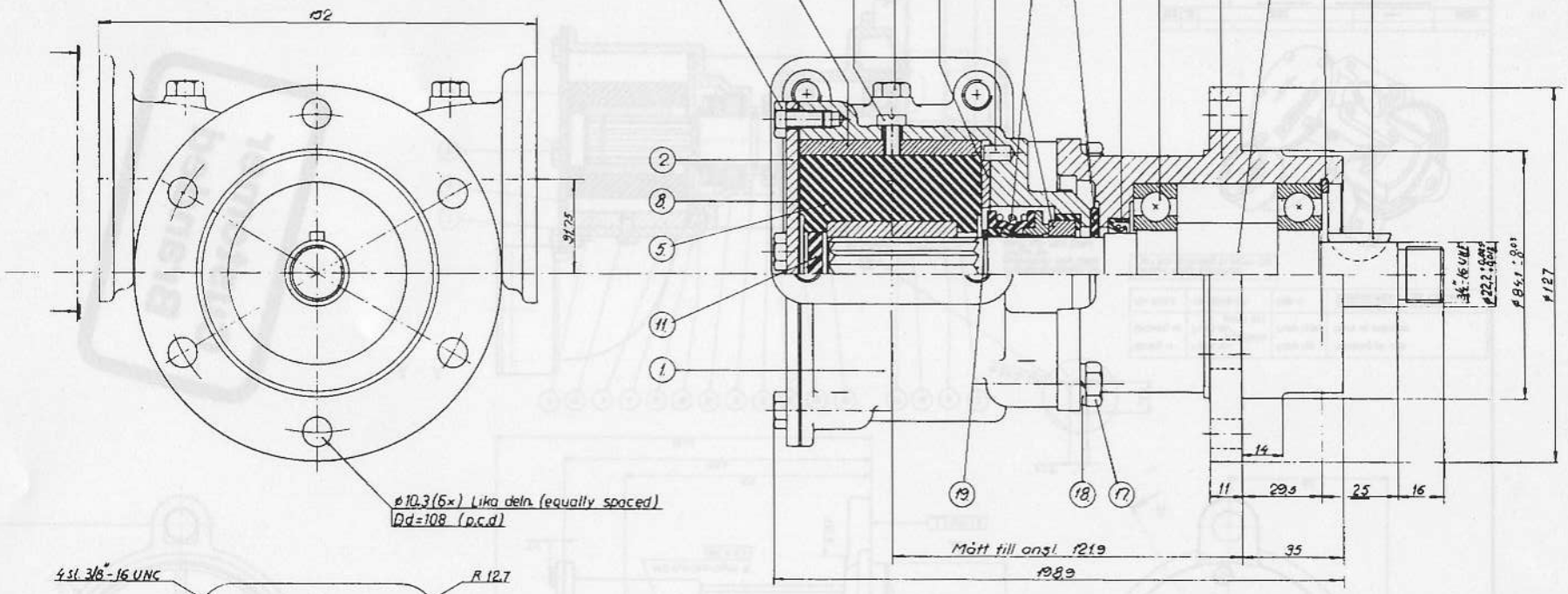

*) Not required in complete pump
Ingår ej i kompl. pump

		Plug	22	2	Plugg		R1/8"	05-03-122
		Mech. seal	21	1	Mek. tätning		1"	05-20-118
		Reataining ring	20	1	Låsring		SgH 62	05-34-118
		Reataining ring	19	1	Låsring		SgA 25	05-34-108
	1	Washer	18	4	Fjäderbricka		FBB 82	05-02-101
		Bolt	17	4	Bult		5/16"-18UNC×20	05-04-108
	3	Lip seal	16	1	Tätning		DASM 28387	05-28-108
		Bearing house	15	1	Lagerhus			01-11207-1
		Slinger	14	1	Kastorring			01-42427-15
	*)	Woodruff key	13	1	Woodruffkil		ø22×4,8	
		Ball. bearing	12	2	Kullager		SKF 6206	05-06-118
		Washer	11	1	Bricka			01-12277-12
	4	Bolt	10	3	Bult		1/4"-20UNC×1	05-04-46
		Screw	9	1	Skruv		1/4"-20UNC×1	05-04-108
		Gasket	8	1	Packning			01-42424
		Pin	7	1	Stift			01-42426
		Wearplate	6	1	Slitbricka			01-42483
		Impeller	5	1	Impeller			08-1089B
		Shaft	4	1	Axel			01-32020
		Cam	3	1	Kam			01-42423
	5	Endcover	2	1	Lock			See table
		Body	1	1	Pumphus			01-11206
		Detail nr	Antal		Benämning		Material	Dimension

97	6	05-04-46 var 05-04-146	17.12.80	Jt.	
	5	Rätt nr. 01-42422-1 var 01-42422	29.8.79	Jt.	
	4	Engelsk text tillkommit	6.5.77	OJ.	
	3	Lagerhus, ändrad	21.2.77	Jt.	
	2	Det. nr. 15 var 01-11207	7.2.77	OJ.	
71	1	Det. nr 18 var 05-01-118	19.11.76	OJ.	
		Nummersystem ändrat	28-1-75	HJ	
		Mått införda	6-12-74	HJ	
		Vy tillkommit	-"-	-"-	
		Omritad	29.9.72	JT	

110	7	Lock 01-35163-1 tillk. Tabell infärd	22.4.83	Jt.

Tolerans där ej annat angivas: Avbrotsmått / Vridder	Ytbehandling	Skala / Datum 29.9.1972 / Sign. JT	Stod / Godkänd
JOHNSON METALL AB	Titel: Johnson Impellerpump Type F8B-903		Sent. rita. / Kons. nr / Ersätter nr / Skala 1:1 / 10-21915