article number 10-35157 pump F35B-9

ÄM nr	Ändr. nr	Ändring	Datum	Sign.
389	P03	10-35157-6 och -7 tillkom	900612	RE/PJ
DR 502	P04	Distansbricka 01-45955 tillkom	910325	PJ
DR 643	P05	10-35157-8 tillkom	920424	PJ
PJ 1003	P06	Ändring av lockstämpel	950628	IG

DENNA RITNING ÄR JP's EGENDOM OCH SKALL PÅ BEGÄRAN ÅTERLÄMNAS. DEN FÅR EJ PÅ NÅGOT SÄTT ANVÄNDAS TILL SKADA FÖR JP's INTRESSEN.
JOHNSON PUMP AB, ÖREBRO

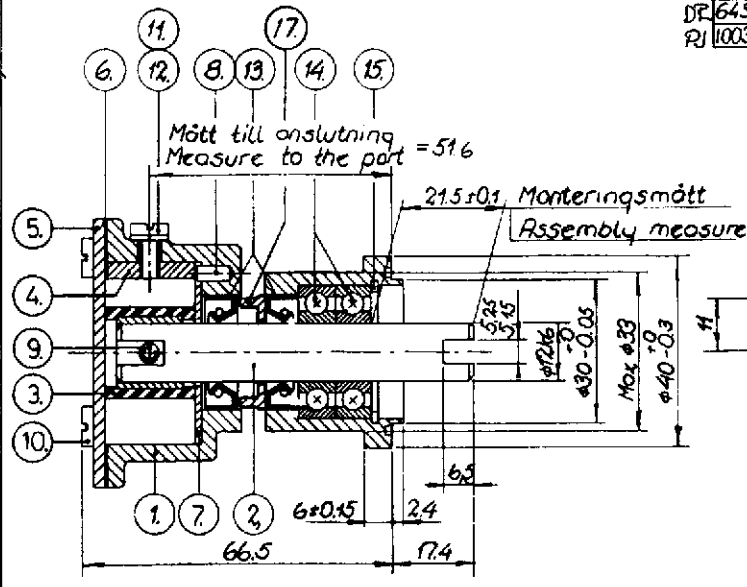

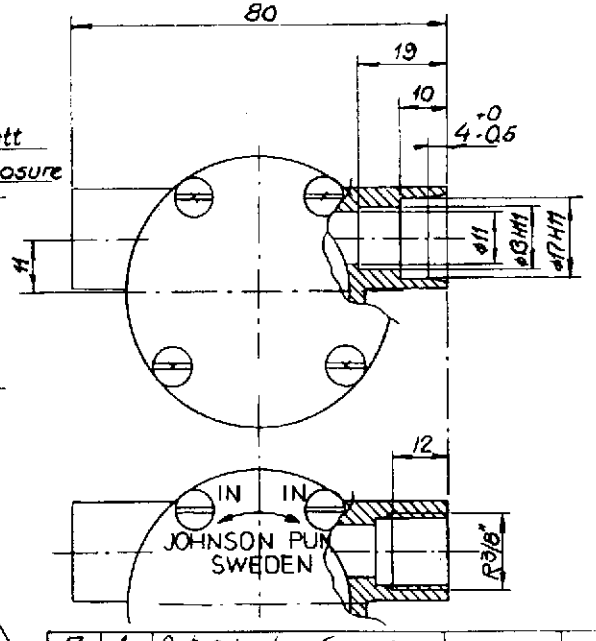

10-35157-1/-2

10-35157-3/-4/-6/-7/-8

Detalj nr	Antal	Benämning	Material	Dimension	Anm. el. ritn. nr
17	1	Distansbricka - Spacer			01-45955
16	2	Klammer - Cramp			See table
15	1	Låsring - Retaining ring		SgH 28	05-34-131
14	2	Kullager - Ball bearing		6001	05-08-503
13	2	Läpptätning - Lip seal		DRSM 12247	05-29-139
12	1	Bricka - Washer		ø7.4×ø4×1	05-01-120
11	1	Skruv - Screw			See table
10	4	Skruv - Screw		M4×8	05-04-163
9	1	Skruv - Screw		Nr. 8-32UNC×19	05-04-123
8	1	Stift - Pin			01-42400
7	1	Slitbricka - Wear plate			01-45087
6	1	Packning - Gasket			01-43240
5	1	Lock - End cover			See table
4	1	Kom - Cam			See table
3	1	Impeller			08-808 B
2	1	Axel - Shaft			01-45556
1	1	Pumphus - Body			See table

Toleranz där ej annat angives		Bearbetning	Ritning	Ritad	Godkänd	Smst. ritn.
Arbetsmått	Vinklar		Datum	10.10.1977		Ämn. nr
			Sign.	JC		Stycklists nr

JOHNSON PUMP AB ÖREBRO

Titel: Johnson Impellerpump Typ F35B-9

Skala: 1:1

Ritn. nr 10-35157/PC6

PUMP NO. PUMP NR.	PUMPTYPE PUMPTYP	THICKNESS TJOCKLEK	CAM/KAM (4) NO. NR.	SCREW (11) SKRUV	BODY (1) PUMPHUS	ENDCOVER (5) LOCK	MARK ON ENDCOVER MÄRKES PÅ LOCK
10-35157-1	F35B-9	1/1 3.4	01-42910	05-04-114	01-35096-1	01-43239	F35B-9 + 10-35157-1 + Man. year + week
10-35157-2	F35B-902	1/2 2.25	01-42415	05-04-553		01-43239	F35B-902 + 10-35157-2 + Man. year + week
10-35157-3	F35B-9	1/1 3.4	01-42910	05-04-114	01-35096-2	01-43239	F35B-9 + 10-35157-3 + Man. year + week
10-35157-4	F35B-902	1/2 2.25	01-42415	05-04-553		01-43239	F35B-902 + 10-35157-4 + Man. year + week
10-35157-6	F35B-9	1/1 3.4	01-42910	05-04-114	01-35096-2	01-43239	F35B-9 + 10-35157-6 + Man. year + week
10-35157-7	F35B-902	1/2 2.25	01-42415	05-04-553			F35B-902 + 10-35157-7 + Man. year + week
10-35157-8	F35B-9	1/1 3.4	01-42910	05-04-114	01-35096-2	01-43239	F35B-9 + 610G0030 + Man. year + week

PUMP NO. PUMP NR.	CRAMP (16) KLAMMA
10-35157-1	—
10-35157-2	
10-35157-3	
10-35157-4	
10-35157-5	
10-35157-6	01-43238
10-35157-7	
10-35157-8	—

Detalj 16 bipackas i förekommande fall

ÄM nr	Ändr. nr	Ändring	Datum	Sign.
	2	10-35157-5 tillkommit	84-05-17	LS.
	1.	Skruv 05-04-114 var 05-04-117	82-09-29	JC.

The product, i.e. concept, design and construction, is the property of Johnson Pump AB