DENNA RITNING ÄR JP:s EGENDOM OCH SKALL PÅ BEGÄRAN ÅTERLÄMNAS. DEN FÅR EJ PÅ NÅGOT SÄTT ANVÄNDAS TILL SKADA FÖR JP:s INTRESSEN
JOHNSON PUMP AB, ÖREBRO

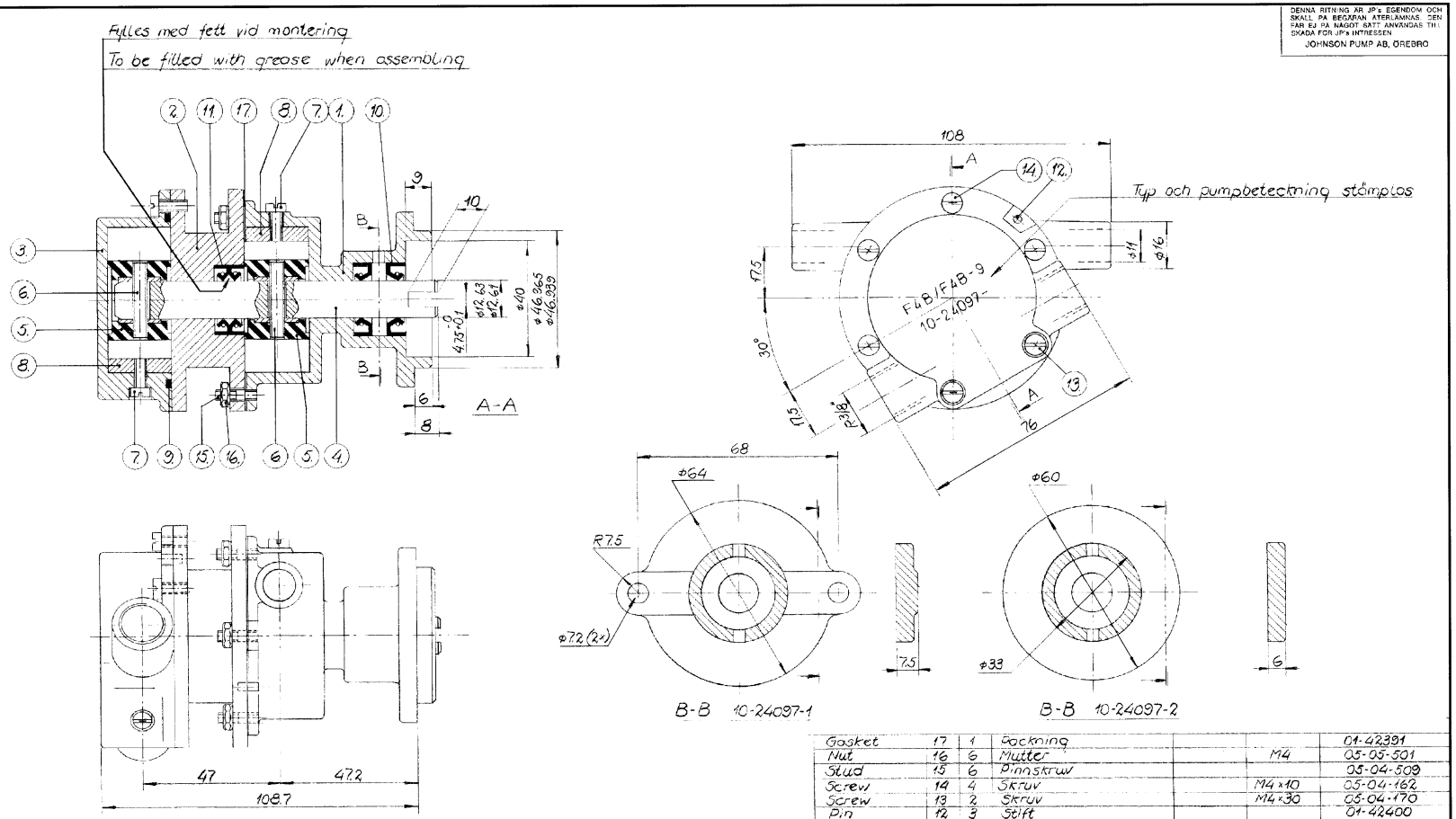

Pump no. Pumpbeteckn.	Pumptype Pumptyp	Body Pumphus (1)
10-24097-1	F4B/F4B-9	01-31902
10-24097-2	F4B/F4B-9	01-35025

Detalj nr	Antal	Benämning	Material	Dimension	Anm. el. ritn. nr
17	1	Packning			01-42391
16	6	Mutter		M4	05-05-501
15	6	Pinnskruv			05-04-509
14	4	Skruv		M4×10	05-04-162
13	2	Skruv		M4×30	05-04-170
12	3	Stift			01-42400
11	1	Läpptätning		⌀12×⌀24×10	05-29-502
10	2	Läpptätning		⌀12.7×⌀25.4×6.35	05-29-120
9	1	O-ring		⌀55.25×⌀2.62	05-06-139
8	2	Kom			01-42389
7	2	Skruv		Nr. 8-32 UNC×10	05-04-115
6	2	Skruv		Nr. 10-32 UNF×25	05-04-124
5	2	Impeller			08-1026 B
4	1	Axel			01-45118
3	1	Pumphus			01-32612
2	1	Mellandel			01-35069
1	1	Pumphus			See table

Tolerans där ej annat angives		Bearbetning	Ritning	Ritad	Godkänd	Smst. ritn.
Arbetsmått	Vinklar		Datum	28.3.1977		Ämn. nr
			Sign.	JL		Stycklista nr

JOHNSON PUMP AB ÖREBRO

Titel: Johnson Cooling/Cooling Pump Type F4B/F4B-9, 10-24097

Skala: 1:1

Ritn. nr 10-24097

Ändr.	Ändring	Datum	Sign.
1.	Omritad, samma ritn.nr.	28.3.77	JL

article number 10-24097 pump F4B/F4B-9

JOHNSON PUMP

Engine cooling