article number 10-24017 pump F7B-9

Pump No. Pump Nr.	Pumptype Pumptyp	Cam Kam No. Nr.	Thickness Tjocklek	Endcover Lock	Mark on endcover Märkes i lock
10-24017-3	F7B-9	01-42679	1/1 6.2	01-42441	F7B-9 + 10-24017-3 + man. year + week
10-24017-4	F7B-903	01-42442	2/3 4.7		F7B-903 + 10-24017-4 + man. year + week

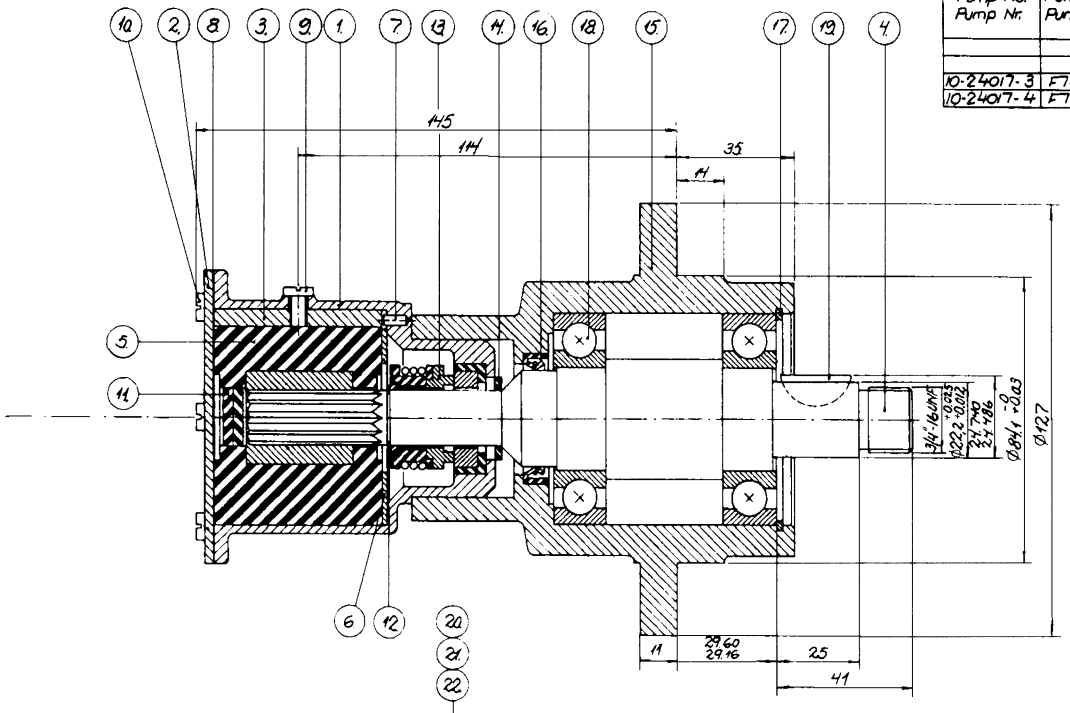

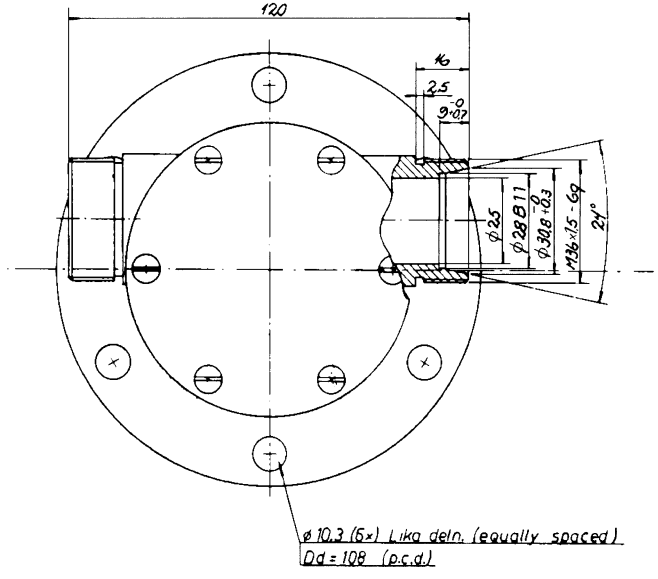

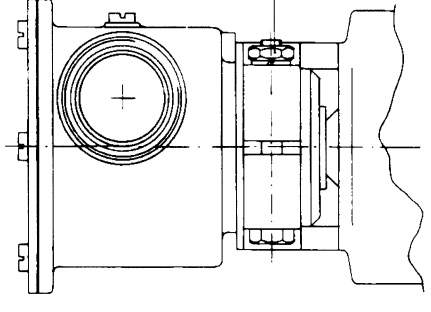

x) Not requited in complete pump
Ingår ej i kompl pump

Pos.	Qty.	Description	Beskrivning	Material	Dimension	Drawing no.
22	1	Lock washer	Låsbricka		FBB ø6.5	05-01-115
21	1	Nut	Mutter		UGM 1/4"x20 UNC	05-05-115
20	1	Bolt	Bult		1/4"-20 UNC x 55	05-04-105
19	1	Woodruff key	Woodruff kil			
18	2	Ball bearing	Kullager		6206	05-08-118
17	1	Retaining ring	Låsring		SgH 62	05-34-118
16	1	Lip seal	Läpptätning		DPSM 28387	05-29-108
15	1	Bearing house	Lagerhus			01-21884
14	1	Slinger	Kastarring			01-42402
13	1	Mech. seal	Mek. tätning		5/8"	05-20-115
12	1	Retaining ring	Låsring		SgA 16	05-34-105
11	2	Rubber washer	Gummibricka			01-42446
10	6	Screw	Skruv	ULCS	Nr. 10x32 UNF x 8	05-04-117
9	1	Screw	Skruv	ULCS	Nr. 12x24 UNC x 9	05-04-144
8	1	Gasket	Packning			01-42445
7	1	Pin	Stift			01-42400
6	1	Wear plate	Slitbricka			01-42443
5	1	Impeller	Impeller			08-1028B
4	1	Shaft	Axel			01-31964
3	1	Cam	Kam			See table
2	1	End cover	Lock			See table
1	1	Body	Pumphus			01-32610

1003	P13	Ändring av lockmärkning	26.6.95	IG	PJ
	P12	10-24017-3/-4 tillkommit	11.5.83	Jt.	
110	11	Lock 01-45598 var 01-42441 Märkn. i lock ändr.	22.4.83	Jt.	
	10	Engelsk text tillkommit	6.5.77	OJ	
	9	Det.nr 22, VP.nr. 941906 var 941946	11.2.75	Jt.	
	8	Det.nr 17, VP.nr. 941533 var 941533			
	7	Det.nr. 7, 01-42400 var 01-42444			
	6	Textruta ändr.	5.2.1975	Jt.	
	5	Det.nr. 16 ändr. fr. 29-118			
	4	Ritn.nr. ändr. fr. 24017			
	3	Det.nr. ändrade	27.1.75	Jt.	
	2	Vy tillkommit			
	1	Lagerhus vridet 90°			

Tolerans där ej annat angives Arbetsmått	Vinklar	Bearbetning	Ritning	Ritad	Godkänd	Smst. ritn.
			Datum	1.Feb.74		Xmn. nr.
			Sign.	Jt.		Stycklista nr.

JOHNSON PUMP AB

Titel Johnson Impellerpump 10-24017

Skala 1:1

The product, i.e. concept, design and construction, is the property of Johnson Pump AB