# TIL - ELL - ELL/R

## EL/VENTILATORI ELICOIDALI
SERIE "TIL - ELL - ELL/R"

ELL/R 400 C.C. - D.C.

### APPLICAZIONI:
Aspirazione e ventilazione di aria in sala macchine e per tutti i servizi in cui è richiesta la circolazione d'aria in ambienti chiusi.

### COSTRUZIONE:
Cassa convogliatrice: . . . . . .LAMIERA DI ACCIAIO
Girante: . . .LEGA LEGGERA D'ALLUMINIO ANTISCINTILLA

### MOTORI:
Isolamento: . . . . . Classe "F"
Protezioni: . . . . . "IP 22" per C.C. ; "IP 44/55" per C.A.
Tensioni: . . . . . .12-24V C.C.
. . . . . .208-240V 1~ ; 208-240/360-400V 3~ C.A. 50/60Hz

### GENERALITA':
I ventilatori elicoidali serie "TIL – ELL - ELL/R" sono concepiti per trasportare grandi portate di aria a basse pressioni.
Idonei a convogliare aria pulita o leggermente polverosa con temperatura da -20°C a +80°C in servizio continuo.
Tali ventilatori possono lavorare ad asse verticale od orizzontale, ciò permette di fissarli al soffitto o alla parete.
Tutti i ventilatori sono reversibili ma ovviamente hanno un senso di rotazione preferenziale (indicato con flusso A o flusso B).
La versione "ELL/R" è identica nelle prestazioni alle versioni "TILL-ELL" ma con spessore del tamburo ridotto e conseguente riduzione dello spazio occupato, inoltre viene fornito di serie con la griglia di protezione lato motore.

### A RICHIESTA:
- Flusso aria da girante a motore.
- Motori a due velocità.
- Su richiesta ventilatori con grandezza fino a Ø1400.

### GARANZIA:
Due anni (vedi condizioni generali di vendita)

## *HELICOIDAL EL/BLOWERS*
*"TIL - ELL - ELL/R" SERIES*

ELL 710 C.A. - A.C.

### *APPLICATIONS:*
*Extraction and ventilation in engine room and for all application where is required the air circulation in closed compartments.*

### *CONSTRUCTION FEATURES:*
*Casing: . . . . . STEEL SHEET*
*Impeller: . . . . . .SPARK-PROOF LIGHT ALLOY*

### *MOTORS:*
*Insulation: . . . . . "F" Class*
*Protections: . . . . . ."IP 22" per D.C. ; "IP 44/55" for A.C.*
*Voltages: : . . . . . 12-24V C.C.*
*. . . . . .208-240V 1~ ; 208-240/360-400V 3~ A.C. 50/60Hz*

### *GENERALITY:*
*The helicoidal "TIL – ELL – ELL/R" blower series are built for to obtain big air flow rates at low pressure.*
*Suitable for clean air or slightly dusty conveying with temperature from -20 °C to +80°C in continuous service.*
*These blowers can work with the axis vertical or horizontal oriented that allows to attach the blower to ceiling or wall.*
*All blower are reversible type, but obviously they have a preferential flow direction ( indicated by A flux or B flux).*

*The "ELL/R" version has the same performance than "TILL-ELL" but reduced drum length and consequently reduced overall dimensions, moreover the fan is normally supplied with protection grate on motor side.*

### *ON REQUEST:*
- *Air flow from impeller to motor.*
- *Double speed motor.*
- *On request blowers diameter up to Ø1400.*

### *WARRANTY:*
*Two years (see our general sale conditions)*

## DIMENSIONI E PESI: *DIMENSIONS AND WEIGHTS:*

| VENTILATORE *BLOWER* | a | b | l | d | f (*) | E | ØG | Kg |
|---|---|---|---|---|---|---|---|---|
| **TIL-MO 254** | 270 | 315 | 335 | 75 | 270 | 4 | 8 | 6 |
| **ELL 215** | 215 | 250 | 275 | 205 | 290 | 6 | 10 | 10 |
| **ELL 250** | 250 | 285 | 305 | 205 | 290 | 4 | 10 | 12 |
| **ELL/R 315** | 315 | 355 | 395 | 130 | 255 | 4 | 10 | 7,5 - 11,5 |
| **ELL/R 355** | 355 | 395 | 435 | 130 | 255 | 4 | 10 | 8 - 12 |
| **ELL/R 400** | 400 | 440 | 480 | 130 | 280 | 4 | 10 | 11,5 - 17,5 |
| **ELL/R 450** | 450 | 490 | 530 | 130 | 280 | 4 | 10 | 14 - 23 |
| **ELL 500** | 500 | 540 | 580 | 236 | 315 | 4 | 10 | 22 |
| **ELL 560** | 560 | 605 | 640 | 236 | 315 | 8 | 12 | 24 |
| **ELL 630** | 630 | 675 | 720 | 236 | 320 | 8 | 12 | 26 - 35 |
| **ELL 710** | 710 | 750 | 800 | 300 | 385 | 8 | 12 | 48 - 65 |
| **ELL 800** | 800 | 840 | 890 | 315 | 500 | 8 | 12 | 55 - 96 |
| **ELL 900** | 900 | 945 | 100 | 355 | 530 | 12 | 12 | 90 - 130 |
| **ELL 1000** | 1000 | 1045 | 1110 | 400 | 630 | 12 | 12 | 140 |

Note: Dimensioni e pesi sono indicativi. Misure in mm / *Dimensions and weight are approximated. Dimensions in mm*
(*) Quota variabile a seconda della disponibilità di mercato dei motori / *Variable dimension according to market availability*

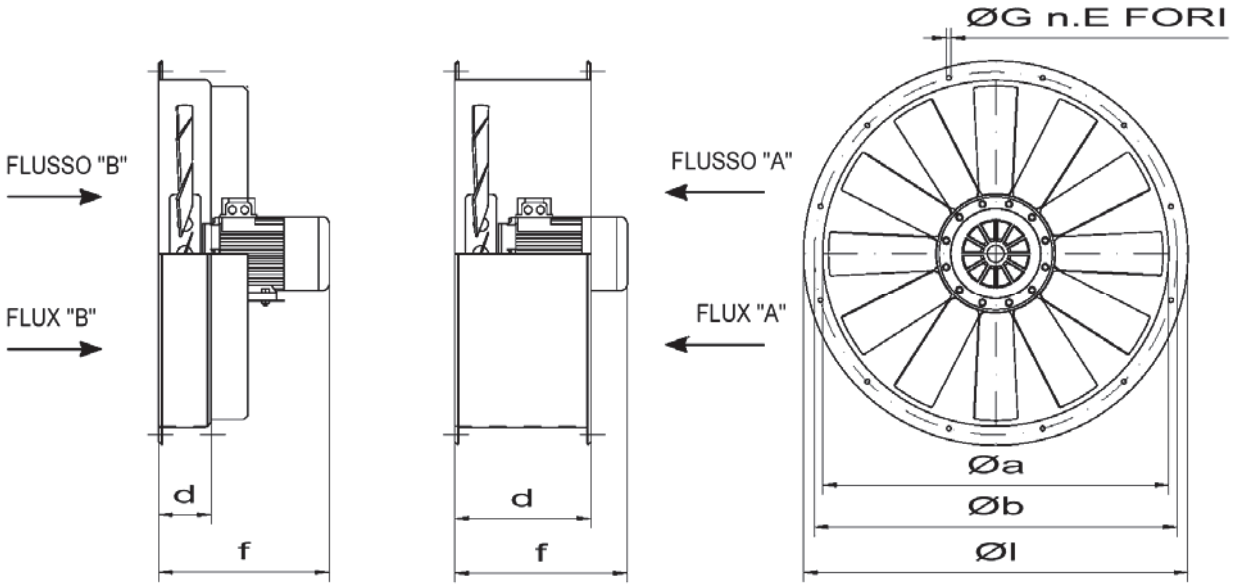


TIL-MO ELL – ELL/R

## PRESTAZIONI: *PERFORMANCE:*

Versione in C.C.
Tensione 12 - 24V

*D.C. Version*
*Voltage 12 - 24V*

| VENTILATORE *BLOWER* | POTENZA Inst. *POWER Inst.* | POTENZA Ass. *POWER Abs.* | ASSORB. *ABSORB.* | GIRI/1' *RPM* | db/A db/A | PRESSIONE TOTALE $mmH_2O$ 4 | 6 | 7 | 8 | 10 | 12 | 13 | 14 | *TOTAL PRESSURE $mmH_2O$* 16 | 17 | 18 | 20 | 22 | 24 | 26 | 28 |
|---|---|---|---|---|---|---|---|---|---|---|---|---|---|---|---|---|---|---|---|---|---|
| | kW | kW | A | | | PORTATA $m^3/1'$ | | | | | | | | *DELIVERY $m^3/1'$* | | | | | | | |
| **TIL-MO 254** | 0.11 | 0.07 | 4 | 1500 | 59 | 15 | 10 | | | | | | | | | | | | | | |
| **ELL 215/2** | 0.30 | 0.16 | 10 | 2500 | 69 | | | | | 22 | 19 | 17 | 15 | | | | | | | | |
| **ELL 250/2** | 0.30 | 0.17 | 11 | 2500 | 71 | | | | | | 37 | 35 | 33 | 30 | 28 | 25 | 23 | | | | |
| **ELL/R 315** | 0.15 | 0.08 | 5 | 1500 | 60 | 38 | 33 | 30 | 22 | | | | | | | | | | | | |
| **ELL/R 315/2** | 0.60 | 0.24 | 14 | 2300 | 68 | | | | | | | | | 74 | 72 | 72 | 70 | 68 | | | |
| **ELL/R 355** | 0.15 | 0.09 | 5.5 | 1500 | 62 | 52 | 49 | 47 | 43 | 37 | 30 | 29 | | | | | | | | | |
| **ELL/R 355/2** | 0.60 | 0.28 | 16 | 2300 | 72 | | | | | | | | | | | 91 | 89 | 87 | | | |
| **ELL/R 400** | 0.30 | 0.11 | 7 | 1500 | 65 | | 70 | 65 | 62 | 55 | 48 | 43 | 40 | | | | | | | | |
| **ELL/R 400/2** | 0.60 | 0.30 | 18 | 2200 | 72 | | | | | | | 125 | 120 | 115 | 112 | 110 | 100 | 96 | 94 | | |
| **ELL/R 450** | 0.30 | 0.14 | 9 | 1500 | 70 | | 96 | 90 | 88 | 81 | 73 | 68 | 65 | 56 | 55 | | | | | | |
| **ELL/R 450/2** | 0.60 | 0.37 | 21 | 2200 | 78 | | | | | | | | 132 | 129 | 127 | 126 | 123 | 120 | 110 | 100 | 90 |
| **ELL 500** | 0.80 | 0.59 | 38 | 1400 | 72 | | | | | 142 | 137 | 135 | 130 | 124 | 120 | 115 | 110 | | | | |
| **ELL 560** | 0.80 | 0.69 | 38 | 1400 | 73 | | | | | | 205 | 202 | 199 | 190 | 180 | 170 | 142 | 117 | | | |

GIANNESCHI pumps and blowers

**PRESTAZIONI:**

Versione in C.A.
Tensione 240V 1~ ; 240/400V 3~ 50Hz

***PERFORMANCE:***

*A.C. Version*
*Voltage 240V 1~ ; 240/400V 3~ 50Hz*

| VENTILATORE *BLOWER* | POTENZA Inst. *POWER Inst.* | POTENZA Ass. *POWER Abs.* | GIRI/1' *RPM* | db/A db/A | PRESSIONE TOTALE $mmH_2O$ / *TOTAL PRESSURE* $mmH_2O$ 4 | 5 | 6 | 8 | 10 | 12 | 14 | 16 | 20 | 25 | 30 | 35 | 40 | 45 | 50 | 55 | 60 | 65 | 70 | 75 | 80 |
|---|---|---|---|---|---|---|---|---|---|---|---|---|---|---|---|---|---|---|---|---|---|---|---|---|---|
| | kW | kW | | | PORTATA $m^3/1'$ / *DELIVERY* $m^3/1'$ | | | | | | | | | | | | | | | | | | | | |
| **TIL-MO 254** | 0.18 | 0.04 | 1450 | 59 | 15 | 12 | 10 | | | | | | | | | | | | | | | | | | |
| **ELL 215/2** | 0.20 | 0.16 | 2800 | 70 | | | | 27 | 24 | 20 | | | | | | | | | | | | | | | |
| **ELL 250/2** | 0.37 | 0.17 | 2800 | 72 | | | | | | 43 | 40 | 37 | 30 | | | | | | | | | | | | |
| **ELL/R 315** | 0.18 | 0.06 | 1450 | 60 | 39 | 38 | 36 | 30 | 22 | | | | | | | | | | | | | | | | |
| **ELL/R 315/2** | 0.55 | 0.46 | 2800 | 75 | | | | | | | | 76 | 72 | 67 | 60 | 50 | | | | | | | | | |
| **ELL/R 355** | 0.18 | 0.10 | 1450 | 62 | | 46 | 44 | 38 | 29 | | | | | | | | | | | | | | | | |
| **ELL/R 355/2** | 1.1 | 0.64 | 2800 | 77 | | | | | | | | | 96 | 90 | 83 | 74 | | | | | | | | | |
| **ELL/R 400** | 0.18 | 0.16 | 1450 | 65 | | 65 | 62 | 55 | 45 | | | | | | | | | | | | | | | | |
| **ELL/R 400/2** | 1.1 | 1 | 2800 | 80 | | | | | | | | | 127 | 120 | 112 | 102 | 88 | | | | | | | | |
| **ELL/R 450** | 0.37 | 0.25 | 1450 | 70 | | | 93 | 86 | 79 | 71 | 61 | | | | | | | | | | | | | | |
| **ELL/R 450/2** | 2.2 | 2 | 2800 | 85 | | | | | | | | | 181 | 177 | 172 | 166 | 159 | 150 | 140 | 125 | | | | | |
| **ELL 500** | 0.55 | 0.42 | 1450 | 72 | | | | | 142 | 137 | 131 | 124 | 107 | | | | | | | | | | | | |
| **ELL 560** | 0.75 | 0.57 | 1450 | 73 | | | | | | 190 | 183 | 175 | 155 | | | | | | | | | | | | |
| **ELL 630** | 1.1 | 0.88 | 1450 | 74 | | | | | | 250 | 242 | 233 | 215 | 190 | | | | | | | | | | | |
| **ELL 630/6** | 0.37 | 0.36 | 930 | 67 | | 165 | 158 | 145 | 132 | 112 | | | | | | | | | | | | | | | |
| **ELL 710/c** | 1.5 | 0.9 | 1450 | 75 | | | | | 264 | 258 | 255 | 248 | 237 | 216 | 185 | 147 | 117 | | | | | | | | |
| **ELL 710/d** | 2.2 | 1.8 | 1450 | 76 | | | | | | | 335 | 328 | 315 | 297 | 275 | 245 | 190 | | | | | | | | |
| **ELL 710/e** | 3 | 2.6 | 1450 | 77 | | | | | | | | 380 | 368 | 352 | 334 | 312 | 285 | | | | | | | | |
| **ELL 710/f** | 4 | 3.5 | 1450 | 79 | | | | | | | | | | 475 | 458 | 438 | 415 | 380 | 325 | | | | | | |
| **ELL 710/6a** | 0.75 | 0.73 | 930 | 68 | | | | 245 | 232 | 220 | 206 | 190 | | | | | | | | | | | | | |
| **ELL 710/6b** | 1.1 | 0.97 | 930 | 70 | | | | | 303 | 290 | 277 | 262 | 210 | | | | | | | | | | | | |
| **ELL 800/d** | 3 | 3 | 1450 | 76 | | | | | | | | 470 | 450 | 426 | 400 | 370 | 330 | | | | | | | | |
| **ELL 800/e** | 4 | 4 | 1450 | 77 | | | | | | | | | 525 | 500 | 475 | 448 | 412 | 360 | | | | | | | |
| **ELL 800/f** | 5.5 | 5.5 | 1450 | 79 | | | | | | | | | | 615 | 595 | 574 | 547 | 510 | 460 | | | | | | |
| **ELL 800/g** | 7.5 | 7.5 | 1450 | 80 | | | | | | | | | | | | 670 | 645 | 620 | 590 | 540 | | | | | |
| **ELL 800/a** | 1.1 | 1 | 930 | 70 | | | | 350 | 339 | 323 | 302 | 280 | 230 | | | | | | | | | | | | |
| **ELL 800/b** | 1.5 | 1.5 | 930 | 70 | | | | | | 400 | 389 | 376 | 362 | 330 | | | | | | | | | | | |
| **ELL 800/c** | 2.2 | 2.2 | 930 | 71 | | | | | | | | 445 | 430 | 400 | 330 | | | | | | | | | | |
| **ELL 900/c** | 5.5 | 5.5 | 1450 | 82 | | | | | | | | | 680 | 654 | 625 | 594 | 558 | 515 | 460 | | | | | | |
| **ELL 900/d** | 7.5 | 7.5 | 1450 | 82 | | | | | | | | | | | 790 | 750 | 708 | 665 | 620 | 570 | | | | | |
| **ELL 900/a** | 2.2 | 2 | 930 | 74 | | | | | | 485 | 468 | 450 | 405 | 310 | | | | | | | | | | | |
| **ELL 900/b** | 3 | 2.7 | 930 | 75 | | | | | | | 560 | 545 | 512 | 460 | | | | | | | | | | | |
| **ELL 1000/c** | 7.5 | 7.3 | 1450 | 85 | | | | | | | | 700 | 690 | 675 | 660 | 641 | 620 | 598 | 572 | 540 | | | | | |

GIANNESCHI pumps and blowers

**PRESTAZIONI:** | ***PERFORMANCE:***

Versione in C.A.
Tensione 208V 1~ ; 208/360V 3~ 60Hz

*A.C. Version*
*Voltage 208V 1~ ; 208/360V 3~ 60Hz*

| VENTILATORE *BLOWER* | POTENZA Inst. *POWER Inst.* | POTENZA Ass. *POWER Abs.* | GIRI/1' *RPM* | db/A *db/A* | PRESSIONE TOTALE $mmH_2O$ / *TOTAL PRESSURE $mmH_2O$* 6 | 8 | 10 | 12 | 14 | 16 | 20 | 25 | 30 | 35 | 40 | 45 | 50 | 55 | 60 | 65 | 70 | 75 | 80 |
|---|---|---|---|---|---|---|---|---|---|---|---|---|---|---|---|---|---|---|---|---|---|---|---|
| | kW | kW | | | PORTATA $m^3/1'$ / *DELIVERY $m^3/1'$* | | | | | | | | | | | | | | | | | | |
| **ELL 315/D** | 0,37 | 0,14 | 1700 | 66 | 44 | 42 | 39 | 34 | 26 | | | | | | | | | | | | | | |
| **ELL 315/C** | 1,1 | 0,9 | 3400 | 81 | | | | | | | 91 | 85 | 82 | 78 | 73 | 67 | 60 | | | | | | |
| **ELL 355/D** | 0,37 | 0,16 | 1700 | 68 | 58 | 54 | 50 | 44 | 38 | | | | | | | | | | | | | | |
| **ELL 355/C** | 1,1 | 1,1 | 3400 | 83 | | | | | | | | 115 | 110 | 106 | 101 | 94 | 86 | 72 | | | | | |
| **ELL 400/D** | 0,37 | 0,22 | 1700 | 72 | | 73 | 67 | 62 | 55 | 40 | | | | | | | | | | | | | |
| **ELL 400/C** | 1.8 | 1,7 | 3400 | 86 | | | | | | | | 151 | 145 | 139 | 133 | 127 | 119 | 112 | 95 | | | | |
| **ELL 450/D** | 0.37 | 0,34 | 1700 | 76 | | 109 | 104 | 99 | 93 | 86 | 65 | | | | | | | | | | | | |
| **ELL 500/D** | 1,1 | 0,9 | 1700 | 78 | | | | | 163 | 158 | 148 | 133 | 115 | | | | | | | | | | |
| **ELL 560/D** | 1,5 | 1,3 | 1700 | 79 | | | | | | 224 | 212 | 196 | 175 | 155 | | | | | | | | | |
| **ELL 630/D** | 3 | 2,5 | 1750 | 80 | | | | | | 300 | 288 | 270 | 252 | 232 | 205 | | | | | | | | |
| **ELL 710/G** | 3 | 2,7 | 1750 | 82 | | | | | 325 | 312 | 302 | 287 | 272 | 255 | 235 | 212 | 185 | | | | | | |
| **ELL 710/H** | 4 | 3,6 | 1750 | 83 | | | | | | 398 | 390 | 380 | 368 | 355 | 340 | 322 | 295 | 250 | | | | | |
| **ELL 710/I** | 5,5 | 4,8 | 1750 | 84 | | | | | | | | 452 | 438 | 423 | 407 | 390 | 372 | 350 | 320 | | | | |
| **ELL 710/L** | 7,5 | 6,6 | 1750 | 85 | | | | | | | | | | 550 | 535 | 520 | 502 | 480 | 450 | 400 | | | |
| **ELL 800/H** | 5,5 | 4,8 | 1750 | 82 | | | | | | | 512 | 495 | 475 | 455 | 432 | 405 | 370 | 325 | | | | | |
| **ELL 800/I** | 7,5 | 6,6 | 1750 | 83 | | | | | | | | | 600 | 580 | 560 | 540 | 517 | 492 | 460 | 390 | | | |
| **ELL 800/L** | 11 | 9 | 1750 | 85 | | | | | | | | | | 715 | 699 | 680 | 659 | 635 | 608 | 575 | 520 | | |
| **ELL 800/M** | 15 | 12 | 1750 | 86 | | | | | | | | | | | | | 800 | 780 | 760 | 740 | 715 | 685 | 620 |
| **ELL 900/E** | 11 | 9,2 | 1750 | 88 | | | | | | | | | 802 | 780 | 758 | 734 | 710 | 682 | 652 | 618 | 572 | 490 | |

Condizioni di prova dell'aria 15°C - 760 mmHg - ρ=1,226 Kg/m³
Il tipo di applicazione può influenzare le prestazioni aerauliche.
Tolleranza sulla portata ± 5% -Tolleranza sulla rumorosità ±3dB -Tolleranza sulla potenza ±3%
Valore di rumorosità misurato a 2m al punto di massimo rendimento con tubazioni collegate secondo UNI10531

Air test conditions 15°C - 760 mmHg - ρ = 1,226 Kg/m³
The type of application could change the performance.
Delivery tolerance range ± 5% - Noise tolerance range ± 3dB – Power tolerance range ±3%.
Noise value measured at 2m at the maximum efficiency working point. Pipe connections according to UNI10531